全塑（耐震）隔膜压力表 PYTS（N）

应用

产品采用整体全塑结构制作，适用于测量具有强腐蚀性或腐蚀环境下的气体液体介质。广泛应用于化工、化纤、冶金、电力、机械、环保、电子等行业。

技术参数

公称直径： Φ63mm、Φ100mm
精度等级： 1.6级 、 2.5级
测量范围： -0.1～0～0.1……1.6MPa
过压能力： 满量程×130%
环境温度： -40℃ ~60℃
介质温度： -40℃ ~60℃
当测量系统的温度偏离20±5℃时，其设定误差变化不大于0.04%/℃
防护等级： IP65
连接螺纹： M20×1.5、1/2” NPT
感压元件： C型管
接液材质： PP+氟橡胶
表壳材质： PP
内机材质： 铜合金（可选316SS）
仪表指针： 铝合金，黑色
仪表表盘： 铝合金，白底黑字
仪表玻璃： 聚碳酸脂
隔膜充液： 甘油、水溶液（硅油可选）

外形尺寸

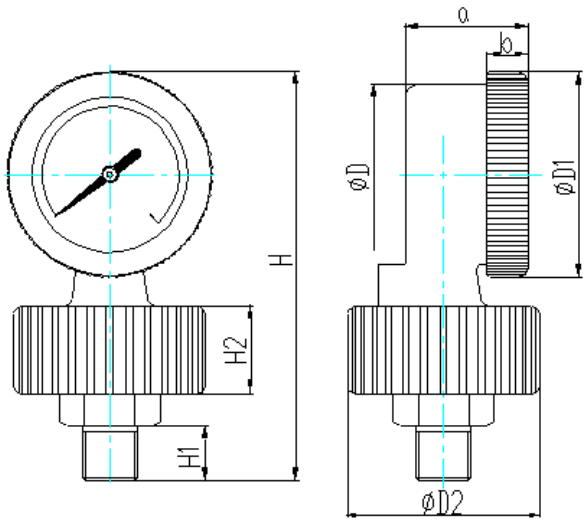

尺寸mm / 直径mm	D	D1	D2	a	b	H	H1	H2
Φ63	66	76	70	45	15	147	20	32
Φ150	99	110	70	46	15	182	20	32

如何选型

PYTSN-063.AO.104.M120.M20

PYTS	全塑隔膜压力表
N 充油	N：耐震型 无：普通型
063 公称直径	063：Φ63mm 100：Φ100mm
AO 安装方式	AO：径向无边
104 壳体类型	104：塑料表壳
M120 量程范围	详见附表1 量程范围表
M20 连接方式	M20：M20×1.5 Z12：1/2”NPT