全不锈钢（耐震）膜片压力表 BF（N）

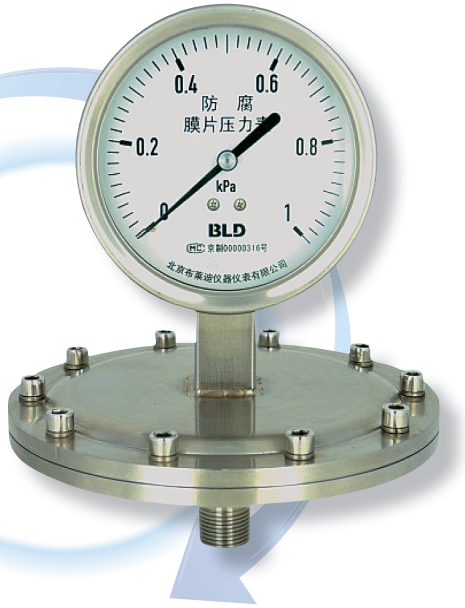

应用

产品适用于测量有腐蚀性的液体、气体等介质的压力，也能测量粘稠介质的压力，能适应特殊场所，各种工作条件，可根据测量介质对耐腐蚀性能的要求不同选用不同材料的测量膜片，外壳为不锈钢材料，可在恶劣环境下使用。广泛应用于石油、化工、机械、冶金、核能技术领域。仪表指示清晰、稳定可靠，有螺纹连接，法兰连接可选。

产品执行标准：JB/T 5491-2005

技术参数

公称直径： Φ100mm、Φ160mm
精度等级： 1.6级、2.5级、 4级
测量范围： 0~1KPa……2.5MPa
或其他等效压力真空范围
过压能力： 满量程×130%
环境温度： -40℃~70℃
介质温度： -40℃~100℃
当测量系统的温度偏离20±5℃时。仪表的示值误差变化不大于0.6%/10℃
过程连接： M20X1.5、1/2”NPT、G1/2”
可根据用户要求定制螺纹或法兰
接液材质： 316SS
表壳材质： 304SS（316SS可选）
机芯材质： 304SS

感压元件： 膜片
仪表指针： 铝合金，黑色
仪表表盘： 铝合金，白底黑字
仪表玻璃： 安全玻璃
防护等级： IP54、IP65、IP66
过压能力： 最大承受压力为满量程130%

选项

双量程表盘
仪表充液：甘油、硅油、氟油等
散热器（可以适应更高的介质温度）
膜片材料：HaC、Ta、Ti、Zr等
仪表防腐：接液喷涂PTFE或衬套PTFE等

外形尺寸

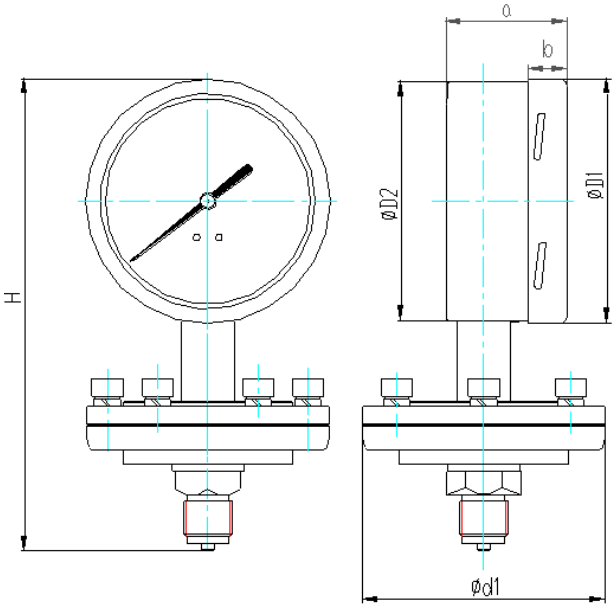

直径	尺寸mm / 压力KPa	ΦD1	ΦD2	Φd1	a	b	H
Φ100	＞25	101	99	100	49.5	16	210
	15～25	101	99	130	49.5	16	210
	＜15	101	99	160	49.5	16	210
Φ160	＞25	161	159	100	49.5	17	260
	15～25	161	159	130	49.5	17	260
	＜15	161	159	160	49.5	17	260

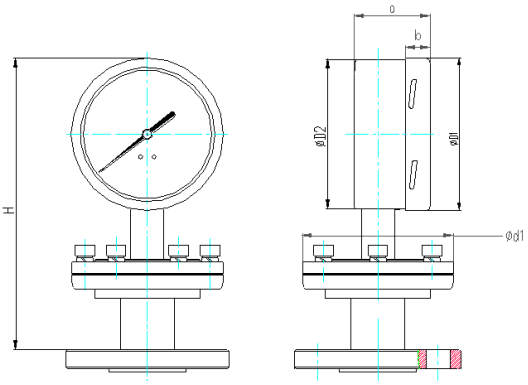

直径	尺寸mm / 压力KPa	ΦD1	ΦD2	Φd1	a	b	H
Φ100	＞25	101	99	100	49.5	16	210
	15～25	101	99	130	49.5	16	210
	＜15	101	99	160	49.5	16	210
Φ160	＞25	161	159	100	49.5	17	260
	15～25	161	159	130	49.5	17	260
	＜15	161	159	160	49.5	17	260

法兰连接尺寸根据用户要求的标准规格确定：C-法兰厚度，d-密封面直径，D-法兰外径，K-螺栓孔中心圆直径，n-螺栓孔数量，L-螺栓孔直径

如何选型

BFN-100.A0.531.K200.M20.（其他选项）

BF	膜片压力表
N 充油	N：耐震型 无：普通型
100 公称直径	100：Φ100mm 160：Φ160mm
A0 安装方式	AO：径向无边
531 壳体类型	501：不锈钢安装式IP54 531：不锈钢焊接式IP65
K200 测量范围	详见附表1 量程代码表
M20 连接方式	详见附表2 螺纹代码表
其他选项	详见附表3 其他选项表