

FM工字法兰隔膜化学密封

应用

产品在F0（97）螺纹隔膜基础上增加法兰连接，提高了普通法兰隔膜体的测量精度，尤其是低压测量中，温度适用范围更广。

技术参数

测量范围： -0.1～0～4……10Mpa
环境温度： -40℃～60℃
介质温度： -40℃～100℃
当使用环境温度偏离20℃±5℃时，仪表的示值误差不大于0.04%/℃。
接体材质： 304SS、304L、316SS、316L、904L、HC276、Ti、S32205、ALLOY20
可根据用户要求定制
膜片材质： 316L、HC276、Ta、Monel、Ni、Zr、904L（Ta不可喷PTFE）
可根据用户要求定制
仪表接口： M20×1.5 F、G1/2” F
过程连接： 法兰（可根据用户要求定制）

选项

隔膜充液（甘油、硅油、氟油等）
散热器（可适应高介质温度）
过压保护器（防止高过压导致仪表损坏）
毛细管（仪表远距离安装）
阻尼器（适用于介质脉动场所）
防腐处理（表面喷涂或衬套PTFE等防腐材料）

外形尺寸

工字法兰

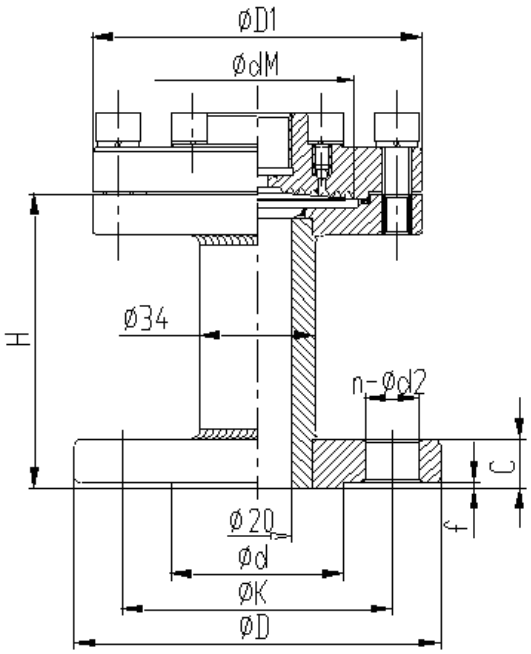

注：

法兰[GB/T 9113]

法兰（flange）									隔膜	
DN [mm]	PN [bar]	尺寸（DIMENSION）（mm）							D1	H
		D	C	d2	K	f	d	n		
15	10/40	95	14	14	65	2	46	4	97	90
20	10/40	105	16	14	75	2	56	4	97	90
25	10/40	115	16	14	85	2	65	4	97	90

法兰[ANSI B16.5]

法兰（flange）									隔膜	
DN [in]	PN [psi]	尺寸（DIMENSION）（mm）							D1	H
		D	C	d2	K	f	d	n		
1/2	150	90	14	16	60.5	2	35	4	97	90
	300	95	16	16	66.5	2	35	4	97	90
3/4	150	100	16	16	70	2	43	4	97	90
	300	115	16	18	82.5	2	43	4	97	90
1	150	110	16	16	79.5	2	51	4	97	90
	300	125	18	18	89	2	51	4	97	90
	600	125	20	18	89	7	51	4	77	90