FG



F5探入式螺纹隔膜



FG探人式法兰隔膜化学密封

应用

产品采用探入式结构，膜片深入介质中，适用于测量粘度大、易结晶、腐蚀性大、温度较高的液体、气体或颗粒状固体介质的压力。隔离膜片有多种材料，以适应各种不同腐蚀性介质，同时该类型隔膜表可更好的与管道的流体接触，可测量出更有效的压力数据。

技术参数

产品型式： F5　FG
测量范围： -0.1～0～40Mpa
环境温度： -40℃～60℃
介质温度： -40℃～100℃
当使用环境温度偏离20℃±5℃时，仪表的示值误差不大于0.04%/℃。
接体材质： 304SS、304L、316SS、316L、904L、HC276、S32205、ALLOY20
可根据用户要求定制
膜片材质： 316L、HC276、Ta、Monel、Ni、Zr、904L
可根据用户要求定制
仪表接口： M20×1.5 F、G1/2” F
过程连接： 法兰（可根据用户要求定制）

选项

隔膜充液（甘油、硅油、氟油等）
散热器（可适应高介质温度）
过压保护器（防止高过压导致仪表损坏）
毛细管（仪表远距离安装）
阻尼器（适用于介质脉动场所）
防腐处理（接液部位可喷涂PTFE等防腐涂层或电镀）

外形尺寸

探入式螺纹隔膜

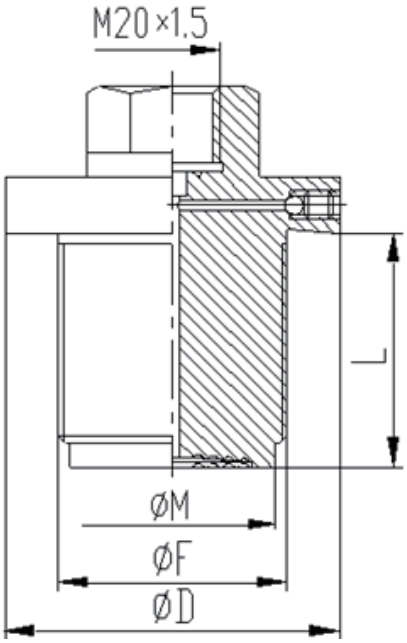

D	F	M	L
55	M42X2	33	10~50
50	G1”	22	10~50
70	G1,1/2”	33/36	10~50
80	G2”	36/49	10~50

FG

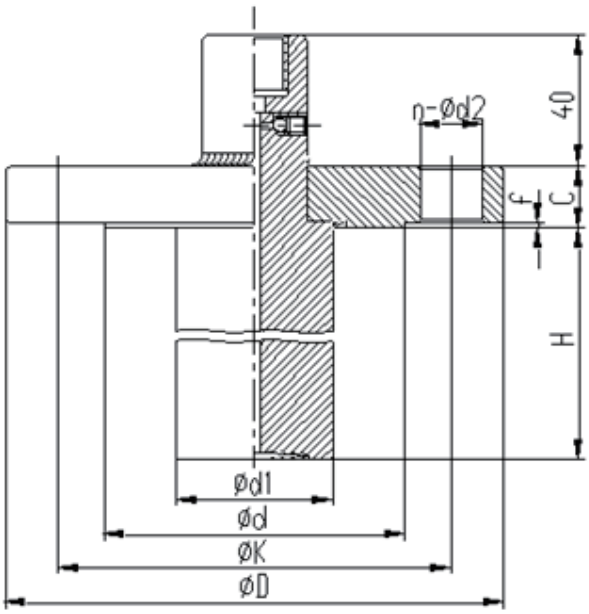

法兰[GB/T 9113]

DN [mm]	PN [bar]	尺寸（mm）							H
		D	C	d2	K	f	d	n	
40	10/40	150	18	18	110	2	84	4	10~150
	63/100	170	26	22	125	2	84	4	10~150
50	10/40	165	20	18	125	2	99	4	10~150
	63	180	26	22	135	2	99	4	10~150
	100	195	28	26	145	2	99	4	10~150
80	10/16	200	20	18	160	2	132	8	10~150
	25/40	200	24	18	160	2	132	8	10~150
	63	215	28	22	170	2	132	8	10~150
	100	230	32	26	180	2	132	8	10~150

法兰[ANSI B16.5]

DN [in]	PN [psi]	尺寸（mm）							H
		D	C	d2	K	f	d	n	
1 1/2	150	125	18	16	98.5	2	73	4	10~150
	300	155	21	22	114.5	2	73	4	10~150
	600	155	29.5	22	114.5	7	73	4	10~150
	900/1500	180	39	30	124	7	73	4	10~150
2	150	150	20	18	120.5	2	92	4	10~150
	300	165	22.5	18	127	2	92	8	10~150
	600	165	32	18	127	7	92	8	10~150
	900/1500	215	45	26	165	7	92	8	10~150
3	150	190	24	18	152.5	2	127	4	10~150
	300	210	29	22	168.5	2	127	8	10~150
	600	210	39	22	168.5	7	127	8	10~150
	900	240	45	26	190.5	7	127	8	10~150
	1500	265	55	33	203	7	127	8	10~150
	2500	305	74	36	228.6	7	127	8	10~150